System

Komponenter

Service

P100012013 -V4

SAUTER Fastighet och Energi Övervaknings Lösning.

System Topologi.

www.sauter.se
Reservation för ändringar. © 2015 Fr. Sauter AG

SAUTER
För en hållbar utveckling.

SAUTER
För en hållbar utveckling.

SAUTER Fastighet- och Energiövervakningslösning

SAUTER
För en hållbar utveckling.

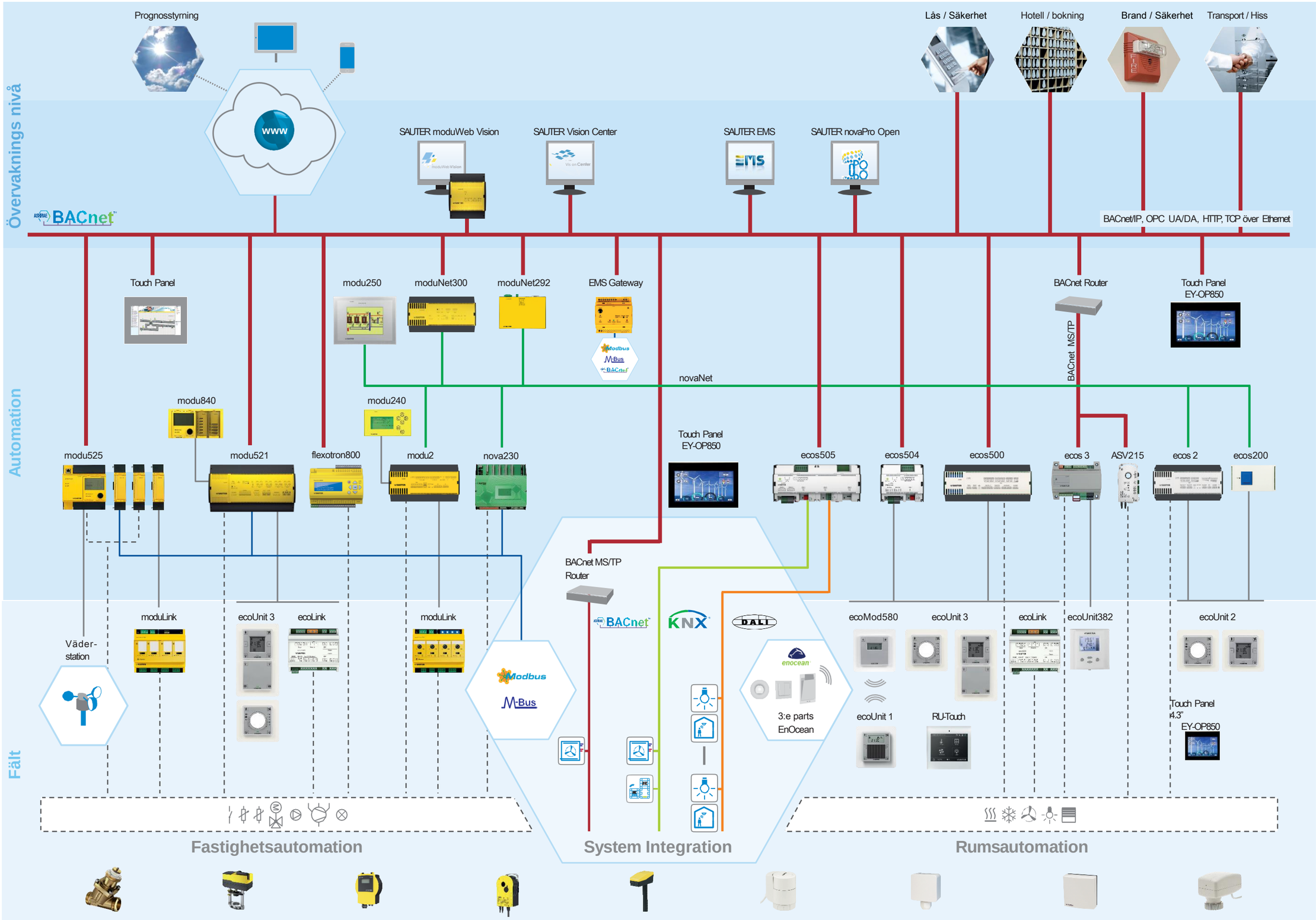

Ändringar förbehålles. © 2016 Fr.Sauter AG