RLP 10 F902: Pneumatisk volymflödes-omvandlare

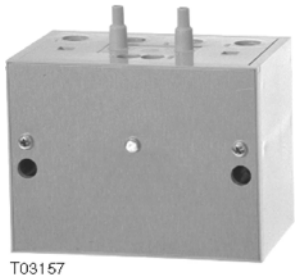

För användning tillsammans med en mätfläns eller dynamisk tryckgivare för mätning av luftflöde
Utsignalen från omvandlaren i frånluften används som ledvärde till en volymflödesregulator i tillluften. Bottenplatta av ljusgrå termoplast; slät frontplatta, funktionsriktning A.
Lämplig för montage på vägg eller skena (C-EN 50024 och EN 50022, tillbehör) får ej monteras med sidan i horisontellt läge. Luftanslutning R 1/8 invändig gänga.
Lågtrycksanslutningar : två påsticksnipplar för anslutning av mjuk plastslang (i 4 eller 6mm).
Anslutning till mätuttag (M4)

Typ	Beskrivning	Mätområde Volymflöde %v	Mätområde Diff. tryck 1) Pa	Vikt kg
RLP 10 F902	–	20...100	10...250	0,2

Utgångssignal	0.2...1.0 bar	Svarskänslighet	0,1 Pa
Arbetsområde pstat	0...3 kPa	Linjäritet, noggrannhet av rotutdragningen 2)	2 %
Tillåtet tryck (lågtrycksanslutningar)	10 kPa	Användbart område	0...3kPa
Matningstryck 1)	1,3 bar ±0,1	Tillåten omgivn. temp	0...55 °C
Luftkapacitet	330 ln/h	Tillåten omgivn. fukt	Klass D (DIN 40040)
Luftförbrukning	19 ln/h	Kopplingsschema	A02889
		Måttritning	M297240
		Montageanvisning	MV 505678

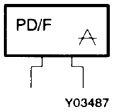

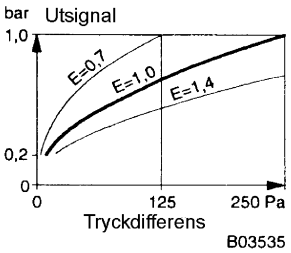

Tillbehör

297354* Kort skruvnippel Rχ " för mjuk plastslang med 4 mm innerdiameter (3 st)
296936* Montagevinkel för skena EN 50022, 35x7,5 och 35x15 mm
*) Måttritning för tillbehör under samma ritningsnummer

1) Fabriksinställning . Med testenheten XYP 3 kan mätområdet justeras mellan 5...125 Pa (E = 0,7) och 20...250 Pa (E = 1,4)
2) Procentangivelsen refererar till 100% luftflöde
3) Föreskrifter för matningsluftens kvalitet och för installationen speciellt vid låg omgivningstemperatur, finns i avsnitt 60.

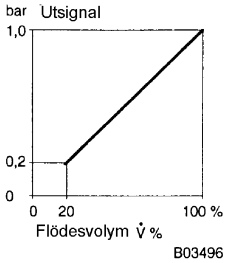

Funktion

Det uppmätta differenstrycket (10...250 Pa) som erhålles via mätflänsen eller dynamiska tryckgivaren omvandlas av rotutdragningsenheten till en linjär pneumatisk standardsignal (0.2...1.0 bar) .
Utsignalen på anslutning 2 är därför proportionell mot luftflödet eller lufthastigheten.
På modellen F914 leds en liten mängd luft in till lågtrycksanslutningarna för att skydda membranen från aggressiva gaser.

Montageinstruktioner

Enheten skall inte monteras på sidan (enl. nedanstående bild till höger).

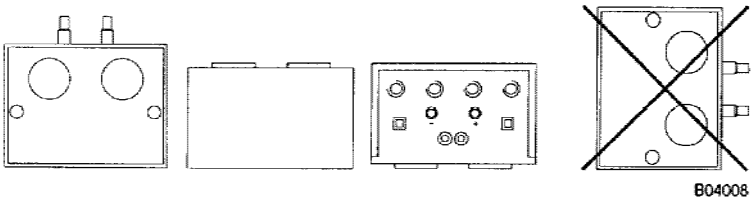

67.320/2

Kopplingsschema

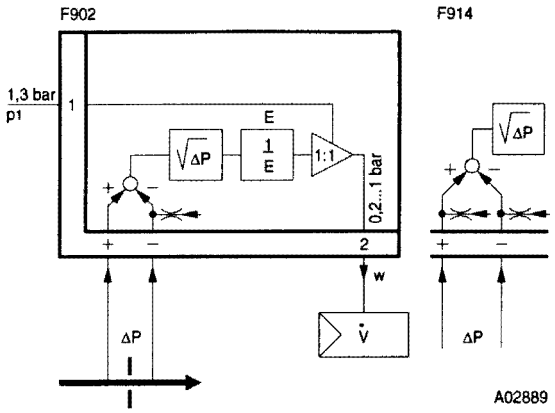

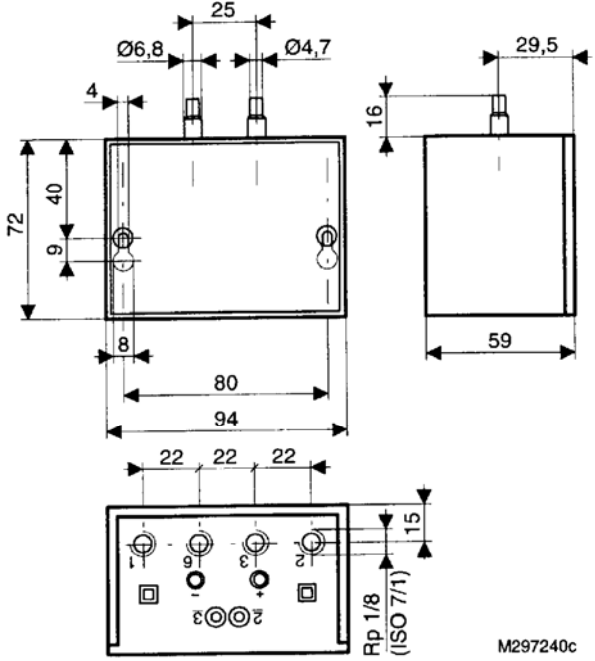

w Börvärdesförskjutning
Δp tryckdifferens

Tillbehör

296936

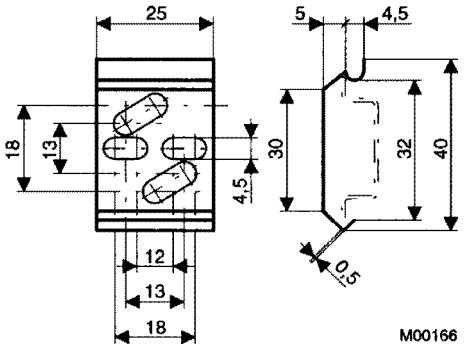

297354

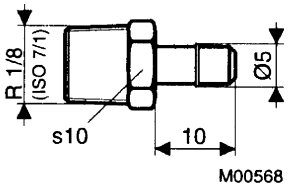

Användningsexempel

Reglerutrustning för variabelt luftflöde med omvandlare för “öppna” rum. Utsignalen från omvandlaren i frånluften används som ledvärdessignal till VAV-regulatorn i tillluften.

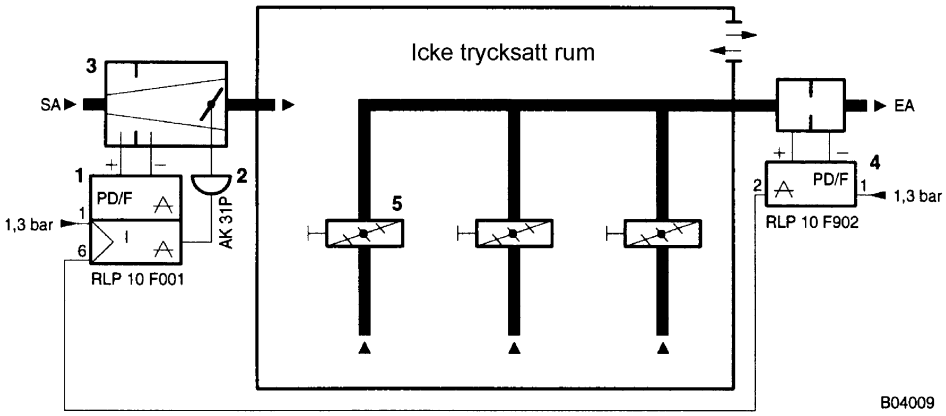

1	Volym-flödesregulator	4	Volym-flödesomvandlare
2	Spjällställdon	5	Manuellt spjäll
3	VAV-don		