XAP: Lägesindikator.

Används som lägesåterföring eller ändlägesindikering för pneumatiska ställdon AK41 - 43P, eller pneumatiska ventilställdon AVP142, AVP 242…244. Kapsling av oliv-gul glasfiberförstärkt plast. Monteras direkt på ställdonen med anpassad montagesats för varje typ (tillbehör). 1 m anslutningskabel.

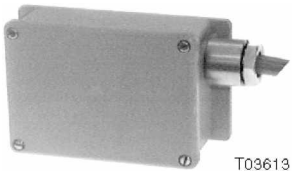

Order nr.	Typ	Beskrivning	Utsignal	Vikt kg
274244	XAP 1	hjälpkontakt	2 kontakter, öppen/stängd	0,3
274245	XAP 2	potentiometer	Ca.10 - 1800 ohm	0,3

XAP 1		**XAP 2**	
Kontaktbelastning	10 (2) A, 250 V-	Pot. resistans	2000 ohm
Växlingspunkt vid:		Resistans vid:	
max. signaltryck	. 5% före ändläge	max. signaltryck	10 - 50 ohm
min. signaltryck	. 5% före ändläge	min. signaltryck	1,5 - 1,8 kohm
Kopplingsdiff.	2,5 % av slaglängd	Noggrannhet	2 ohm
Anslutningskabel	4 x 1 mm^2	Max. belastning	4 W, 42 V
Utsignal	0...10V-, last > 1 kohm	Anslutningskabel	3 x 0,5 mm^2
Tillåten omgivn. temp	-15 till 50 ^oC	Måttritning	M274957
Kapslingsklass	IP 54 (IEC 529)	Montageinstruktioner	
Anslutningsschema	XAP 1 A02446	XAP till AV 43P, AVP124	MV 4151
	XAP 2 A02445	XAP till AK41 - 43	MV 4153
		XAP till AVP 242…244	MV506040.133

Y03241

Y03308

Tillbehör.

..... Montagetillbehör 1) , se datablad för respektive ställdonstyp, sektion 71

1) Endast en lägesregulator eller lägesindikator kan monteras på varje ställdon.

Funktion.

XAP 1

Kontakt 3 - 4 sluter vid max. signaltryck, och kontakt 1 - 2 sluter vid min. signaltryck.

XAP 2

Läget på potentiometerns hävarm (och därför resistansen) ändras med slaglängden:

- Ställdonsspindeln fullt utdragen: 10 – 50Ohm (anslutning 1 och 2) och 1,5 - 1,8 kohm (plint 1 - 3).
- Ställdonsspindeln fullt indragen: 1,5 - 1,8 kohm (plint 1 och 2) och 10 - 50 ohm (anslutning 1 och 3).

Anslutningsshema

XAP 1

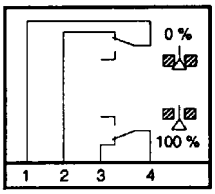

A02446a

XAP 2

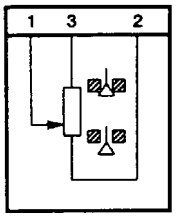

A02445

Måttritning

XAP1, 2

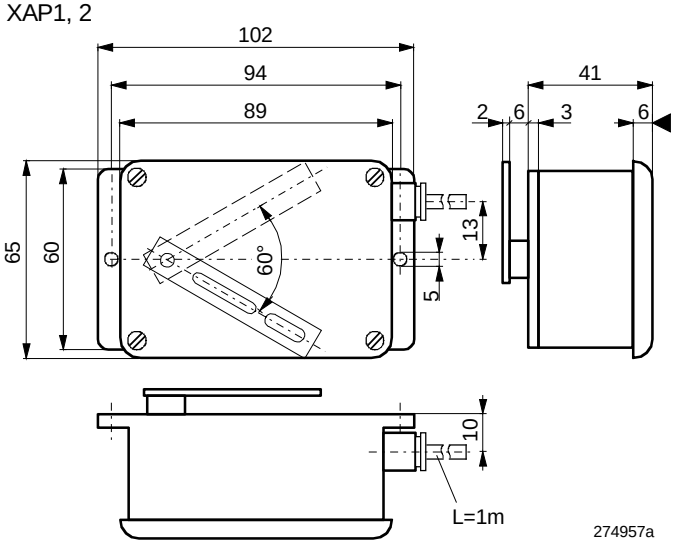

SAUTER
Mellan energi och förbrukare